Tanım	Suit Bide Bataryası (Sifon Kumandalı), Krom
Kod	A42494
Ürün Özellikleri	Yeşil bina sertifikasyonu
Avrupa Su Etiketi	A
Kaplama	Krom
Kartuş	35 mm Kartuş - Isı ve Debi Ayarlı
Perlatör	Mafsallı Gizli Perlatör
Renk	Krom

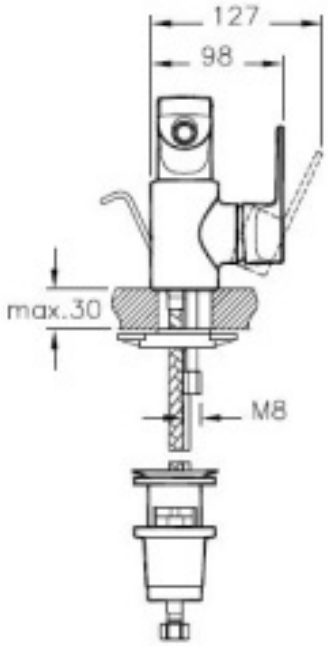

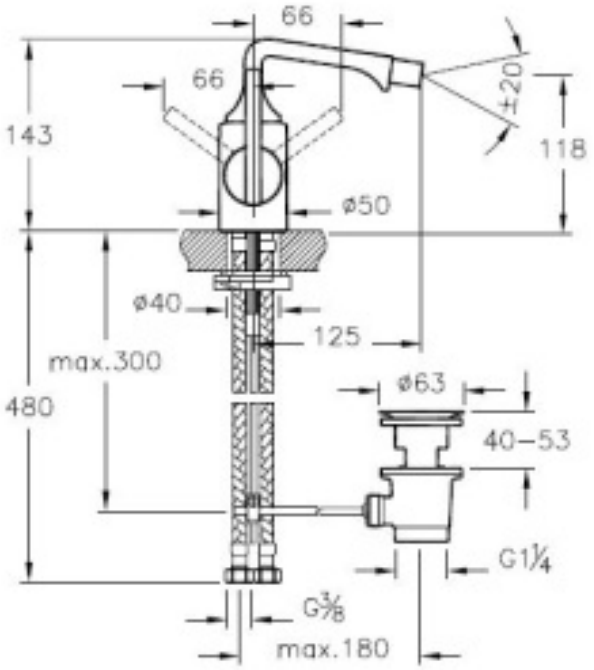

VitrA haber vermeksizin, ürünler ve teknik detaylarında değişiklik yapma hakkını saklı tutar