Tanım	Flo S Lavabo Bataryası
Kod	A41936
Armatür Tipi	Standart
Montaj Tipi	Standart
Ürün Özellikleri	Enerji tasarrufu
Blue Life	Evet
Çalışma Basıncı	0,5-10 Bar (tavsiye edilen 3-5 Bar)
EPD	Evet
Kaplama	Krom
Kartuş	35 mm Kartuş - Isı Ayarlı
Perlatör	Gizli Perlatör
Renk	Krom

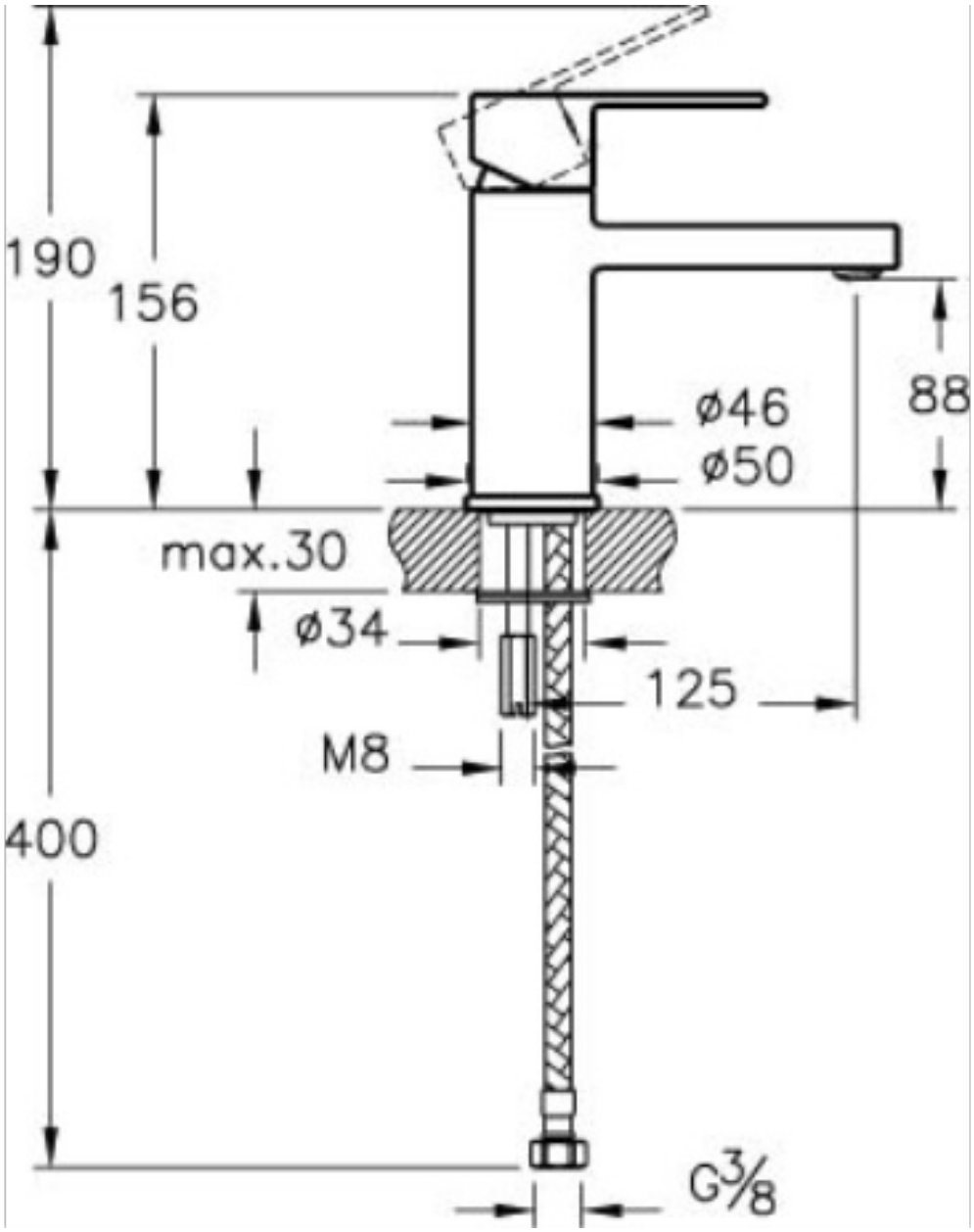

VitrA haber vermeksizin, ürünler ve teknik detaylarında değişiklik yapma hakkını saklı tutar